ВЕРШ112.412200.002

Ra6,3 (√)

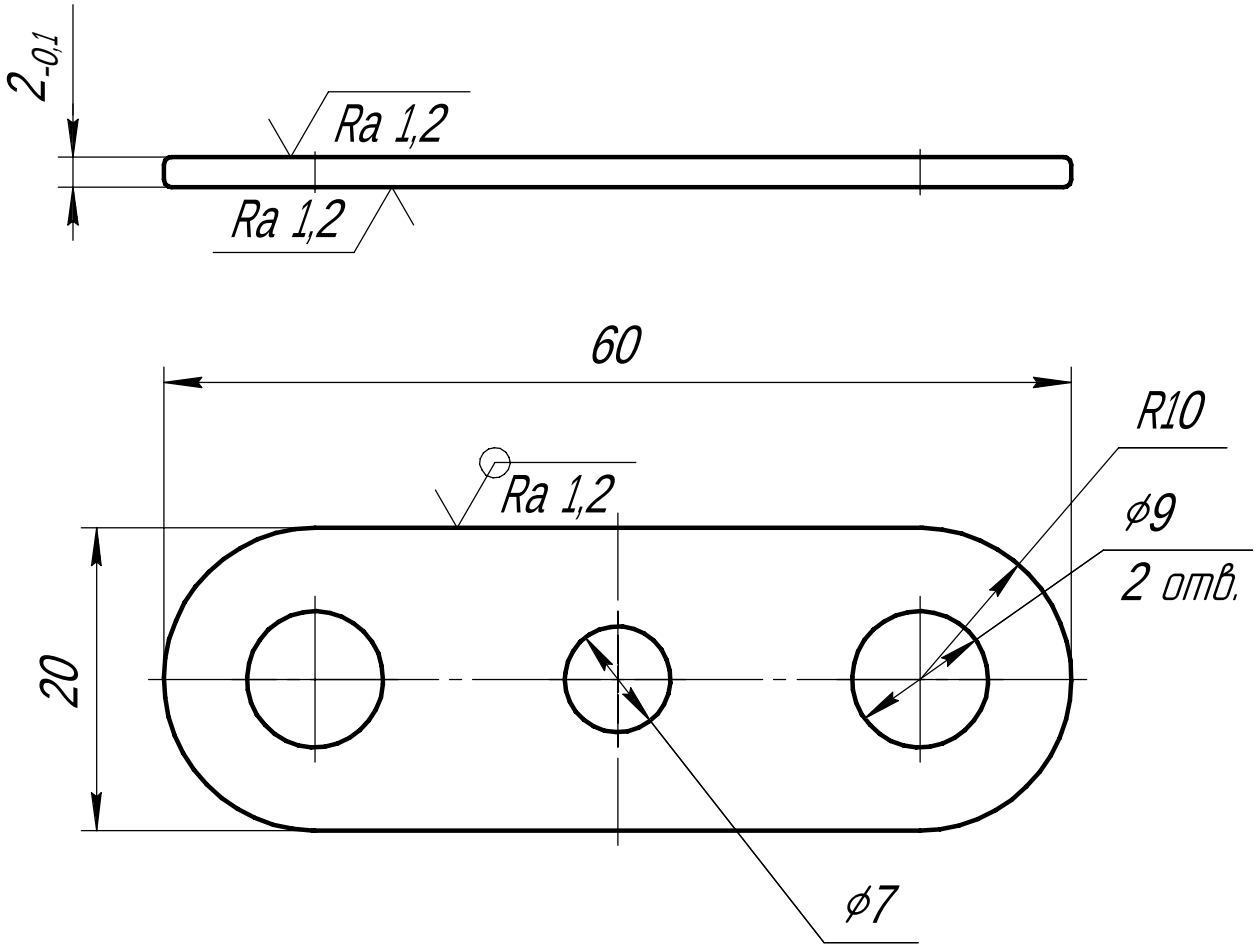

1. Неуказанные предельные отклонения ±IT14/2;
2. Неуказанные фаски - 0,5*45°;
3. * - размер для справок.

Изм.	Лист	№ докум.	Подп.	Дата
Разраб.		Гусев		
Пров.		Гусев		
Т.контр.		Стеняев		
Н.контр.				
Утв.		Карпушин		

ВЕРШ112.412200.002

Контакт 3

Лит.	Масса	Масштаб
	0,01	2:1

Лист | Листов 1

Лист 2,0х65х25 ГОСТ 19903-2015 / Ст3пс4 ГОСТ 14637-89

ШФ ОИВТ РАН

Перв. примен. | Справ. № | Подп. и дата | Инв. № дубл. | Взам. инв. № | Подп. и дата | Инв. № подл.

Копировал | Формат А4